ԳԾԱԳՐԵՐԻ ԱՆՎԱՆԱՑԱՆԿ

Հ/Հ	ԳԾԱԳՐԻ ԱՆՎԱՆՈՒՄԸ	ԹԵՐԹ
1	ԲԱՑԱՏՐԱԳԻՐ	ՃՇ-1
2	ԳԼԽԱՎՈՐ ՀԱՏԱԿԱԳԻԾ	Գ-1
3	ԱՌԱՋԻՆ ՀԱՐԿԻ ՉԱՓԱԳՐՈՒԹՅՈՒՆ	ՃՇ-2
4	ԵՐԿՐՈՐԴ ՀԱՐԿԻ ՉԱՓԱԳՐՈՒԹՅՈՒՆ	ՃՇ-3
5	ԱՌԱՋԻՆ ՀԱՐԿԻ ՀԱՏԱԿԱԳԻԾ ԵՎ ԴՌՆԵՐԻ ՄԱՍՆԱԳԻՐ	ՃՇ-4
6	ԵՐԿՐՈՐԴ ՀԱՐԿԻՀԱՏԱԿԱԳԻԾ ԵՎ ՊԱՏՈՒՀԱՆՆԵՐԻ ՄԱՍՆԱԳԻՐ	ՃՇ-5
7	ԱՌԱՋԻՆ ՀԱՐԿԻ ՍԵՆՔԵՐԻ ՀԱՏԱԿԱԳԻԾ ԵՎ ՄԱՍՆԱԳԻՐ	ՃՇ-6
8	ԵՐԿՐՈՐԴ ՀԱՐԿԻ ՍԵՆՔԵՐԻ ՀԱՏԱԿԱԳԻԾ ԵՎ ՄԱՍՆԱԳԻՐ	ՃՇ-7
9	ՃԱԿԱՏ D-C, C-D	ՃՇ-8
10	ՀԱՆԳՈՒՅՑՆԵՐ ԵՎ ԿՏՐՎԱԾՔՆԵՐ	ՃՇ-9
11	ՀԱՏԱԿԻ ԿՈՆՍՏՐՈՒԿՑԻԱ	ՃՇ-10
12	ՑԱՆԿԱՊԱՏԻ ՖՐԱԳՄԵՆՏ	ՃՇ-11

ԲԱՑԱՏՐԱԳԻՐ

Տվյալ նախագիծը մշակված է համաձայն պատվիրատուի կողմից տրված տեխնիկական բնութագրի <<ՔՆ-ՊԸԱՇՁԲ-16/4>> և «ՔԾՓԿ» ԲԲԸ-ի կողմից տրված տեխնիկական վիճակի մասին եզրակացության:

Պարույր Սևակի անվան N 1 մանկապարտեզը գտնվում է Արարատի մարզի ք. Արտաշատի Նար-Դոսի փ. թիվ 1 հասցեում:

Նախագծով նախատեսվում է իրականացնել հետևյալ շին մոնտաժային աշխատանքները

1.Շենքի պատուհանների և դռներիմասնակի փոխարինում նորով

2.Ձեռուցման մասնակի փոխարինում

3.Ձրհորդանների նախատեսում

4.Ձրամատակարարման և ջրահեռացման համակարգիերի նորի նախատեսում

5.էլ.հանգույցների փոխարինում նորով

6.Հատակների փոխարինում նորով

7.Շենքի կոսմետիկ նորոգում

8.Շենքի մասնակի ուժեղացում

9. Տաք անցումների գոյություն ունեցող ապակեբլոկների փոխարինում «սենդվիչ» պանելներով

10. Տարածքի բարեկարգում , եզրաքարերի փոխարինում , նոր ցանկապատի իրականացում և ասֆալտապատում

Բոլոր շինարարական աշխատանքները պետք է իրականացվեն համաձայն Հայաստանի Հանրապետությունում գործող շինարարական նորմերի և կանոնների

ՆԳԵ	Հ.ՎԱՐԴԱՆՅԱՆ		Արտաշատի N 1 մանկապարտեզի շենքի հիմնանորոգ r <<ՔՆ-ՊԸԱՇՁԲ-16/4>>			
			ՃԱՐՏԱՐԱՊԵՏԱԿԱՆ ՄԱՍ	ՓՈՒԼ	ԹԵՐԹ	Թ
				ԱՆ	ՃՇ-1	
			ԲԱՑԱՏՐԱԳԻՐ	«ՎԻԼ-ՍԵՄ» ՍՊ		
ՊԱՇՏՈՆ	Ա.ԱԶԳԱՆՈՒՆ	ՍՏՈՐԱԳՐ.				

ՃԱԿԱՏ C-D Մ 1:100

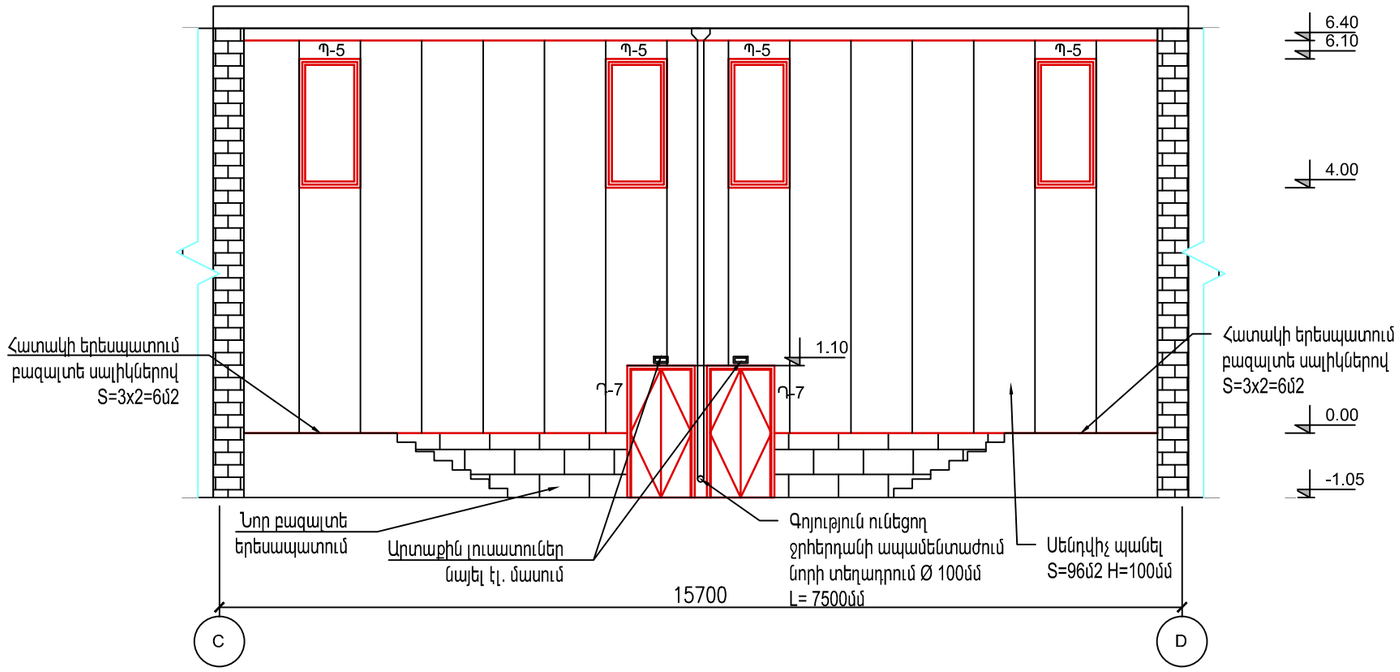

ՃԱԿԱՏ D-C Մ 1:100

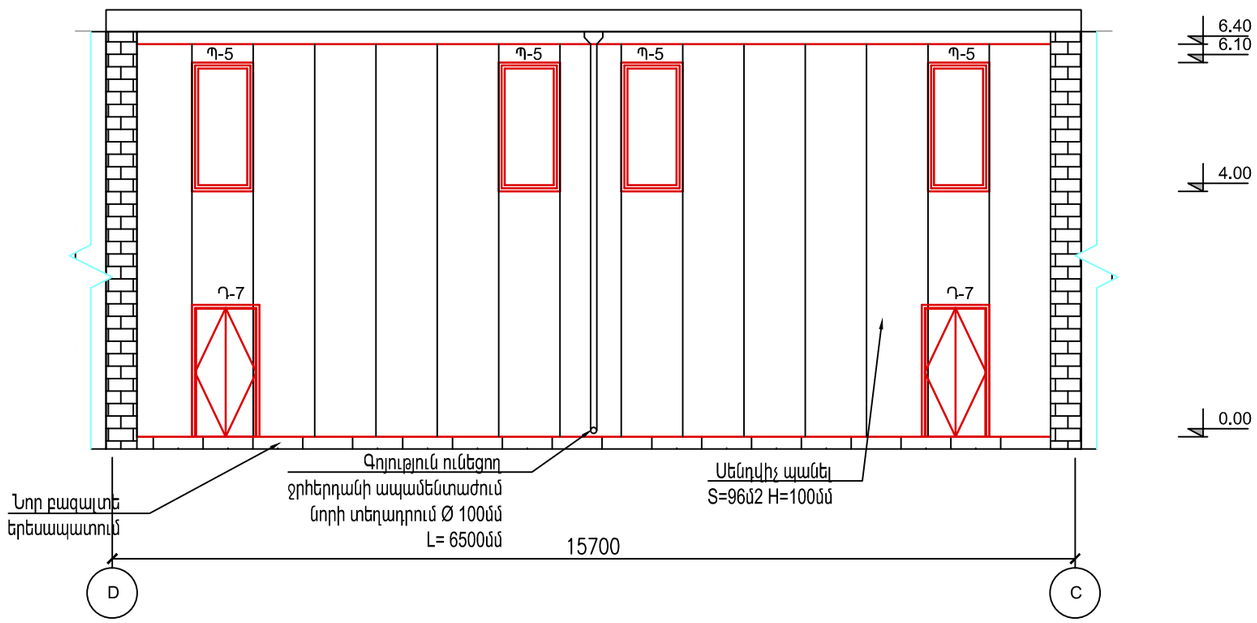

ԱՍՏԻՃԱՆ-1 D-C Մ 1:50

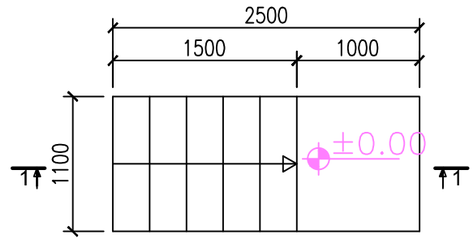

ԿՏՐՎԱԾՔ 1-1 Մ 1:25

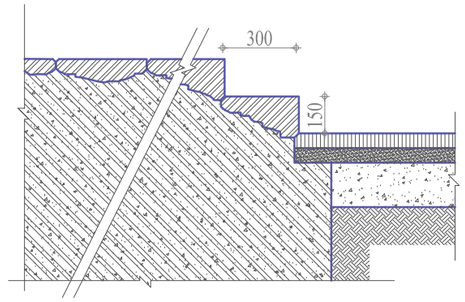

ԾԱՆՈԹՈՒԹՅՈՒՆ

1. Իրականացնել գոյություն ունեցող ապակեբլոկների ապամոնտաժում և նոր «սենդվիչ» պանելների մենտաժում
2. Կոնստրուկցիան նայել համատեղ կոնստրուկտորական մասի հ
3. Հանգույցները և կտրվածքները նայել ՃՇ-8 թերթում

ՆԳԵ	Հ.ՎԱՐԴԱՆՅԱՆ		Արտաշատի N 1 մանկապարտեզի շենքի հիմնանորոգ r <<ՔՆ-ՊԸԱՇՁԲ-16/4>>		
			ԵՐԿԱՐԱՊԵՏԱԿԱՆ ՄԱՍ	ՓՈՒԼ	ԹԵՐԹ	Թ
				ԱՆ	ՃՇ-8	
			ՃԱԿԱՏՆԵՐ D-C, C-D	«ՎԻԼ-ՍԵՄ» ՍՊ		
ՊԱՇՏՈՆ	Ա.ԱԶԳԱՆՈՒՆ	ՍՏՈՐԱԳՐ.				

Հանգույց-1
սենդվիչ պատի և գոյություն ունեցող պատի

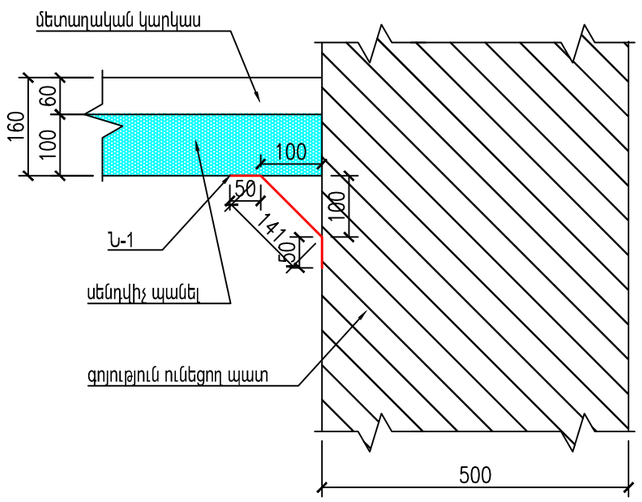

Հանգույց -2
սենդվիչ պատի և գոյություն ունեցող պատի

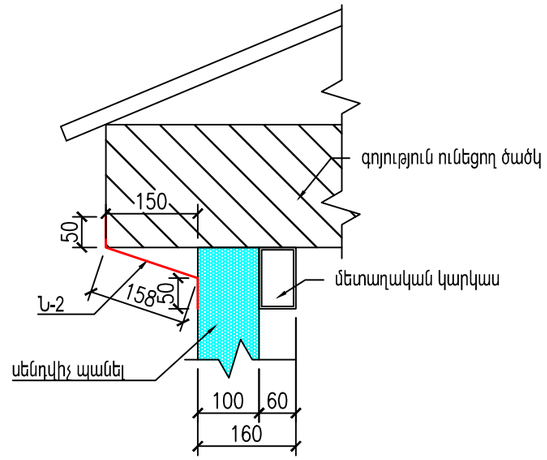

Հանգույց-3
սենդվիչ պատի և գոյություն ունեցող որմնախարիսխի

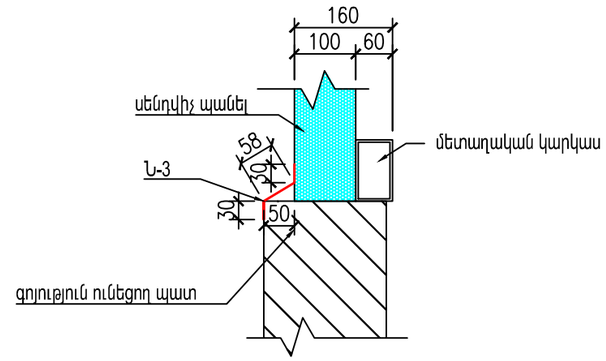

մեմենտ -2 Մ 1:5

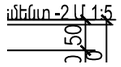

Ներդիր էլեմենտ -1 Մ 1:5

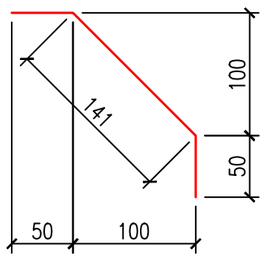

L=12մ (մեկ կողմի համար)
մետաղի հաստությունը δ=0.55մմ

Ներդիր էլեմենտ -2 Մ 1:5

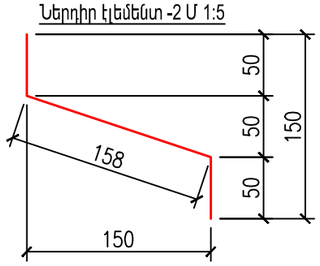

L=14.9մ (մեկ կողմի համար)
մետաղի հաստությունը δ=0.55մմ

Ներդիր էլեմենտ -3 Մ 1:5

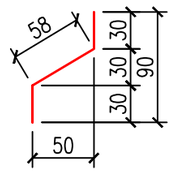

L=12.9մ (մեկ կողմի համար)
մետաղի հաստությունը δ=0.55մմ

ԾԱՆՈԹՈՒԹՅՈՒՆ

1. Տվյալ թերթը նայել համատեղ ՃՇ-7-ի հետ
2. Ներդիր էլեմենտների գույնը համապատասխանեցնել «սենդվիչ» պանելների գույնին
3. Ներդիր էլեմենտների հետևը շցնել էլաստիկ խծուծ ապահովելով հանգույցի հերմետիկությունը
4. Ներդիր էլեմենտները ամրացնել գոյություն ունեցող պատին և «սենդվիչ» պանելներին ինքնապարուրակող հեղյուսներով քայլը 200մմ

ՆԳՁ	Հ.ՎԱՐԴԱՆՅԱՆ		Արտաշատի N 1 մանկապարտեզի շենքի հիմնանորոգ r <<ՔՆ-ՊԸԱՇՁԲ-16/4>>		
			ՃԱՐՏԱՐԱՊԵՏԱԿԱՆ ՄԱՍ	ՓՈՒԼ	ԹԵՐԹ	Թ
				ԱՆ	ՃՇ-9	
			ՀԱՆԳՈՒՅՑՆԵ ԵՎ ԿՏՐՎԱԾՔՆԵՐ	«ՎԻԼ-ՍԵՄ» ՍՊ		
ՊԱՇՏՈՆ	Ա.ԱԶԳԱՆՈՒՆ	ՍՏՈՐԱԳՐ.				

ՀԱՏԱԿԻ ՏԵՍԱԿԸ	ԱՌԱՋԻՆ ՀԱՐԿԻ ՀԱՏԱԿՆԵՐԻ ԿԱՌՈՒՑՑ
ԿԵՐԱՄԻԿԱԿԱՆ ՍԱԼԻԿ	1 ԿԵՐԱՄԻԿԱԿԱՆ ՍԱԼԻԿ 2 ՑԵՄ. ԱՎԱԶԵ ՇԵՐՏ --- 40 մմ 3 2 ՇԵՐՏ ՌՈՒԲԵՐՈԻԴ 4 ՑԵՄ. ԱՎԱԶԵ ՀԱՐԹ. ՇԵՐՏ 30 ՄՄ 5 Ե/Բ ԾԱԾԿԻ ՍԱԼ --- 150 մմ 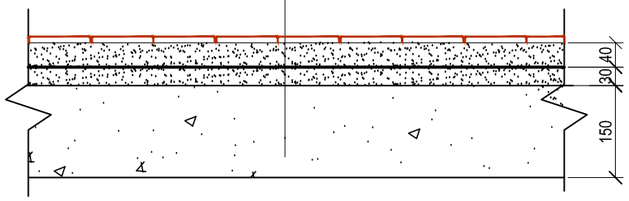
ԼԱՄԻՆԱՏ	1 ԼԱՄԻՆԱՏ 2 ՑԵՄ. ԱՎԱԶԵ ՀԱՐԹ. ՇԵՐՏ --- 40 մմ 3 ԹԵԹԵՎ ԲԵՏՈՆԵ ՇԵՐՏ --- 40 մմ 4 Ե/Բ ԾԱԾԿԻ ՍԱԼ --- 150 մմ 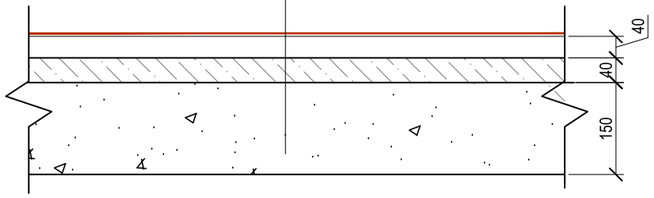

ՀԱՏԱԿԻ ՏԵՍԱԿԸ	ԵՐԿՐՈՐԴ ՀԱՐԿԻ ՀԱՏԱԿՆԵՐԻ ԿԱՌՈՒՑՑ
ԿԵՐԱՄԻԿԱԿԱՆ ՍԱԼԻԿ	1 ԿԵՐԱՄԻԿԱԿԱՆ ՍԱԼԻԿ 2 ՑԵՄ. ԱՎԱԶԵ ՇԵՐՏ --- 40 մմ 3 2 ՇԵՐՏ ՌՈՒԲԵՐՈԻԴ 4 ՑԵՄ. ԱՎԱԶԵ ՀԱՐԹ. ՇԵՐՏ 30 ՄՄ 5 Ե/Բ ԾԱԾԿԻ ՍԱԼ --- 150 մմ 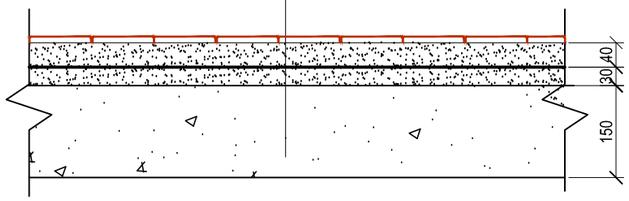
ԼԱՄԻՆԱՏ	1 ԼԱՄԻՆԱՏ 2 ՑԵՄ. ԱՎԱԶԵ ՀԱՐԹ. ՇԵՐՏ --- 40 մմ 3 ԹԵԹԵՎ ԲԵՏՈՆԵ ՇԵՐՏ --- 40 մմ 4 Ե/Բ ԾԱԾԿԻ ՍԱԼ --- 150 մմ 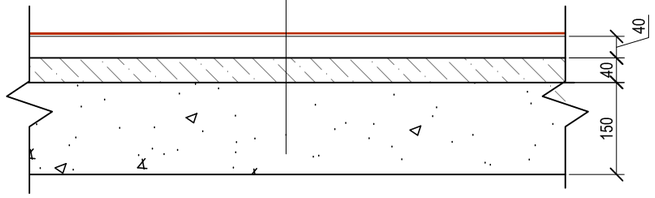

ՆԳԾ	Հ.ՎԱՐԴԱՆՅԱՆ		Արտաշատի N 1 մանկապարտեզի շենքի հիմնանորոգ r <<ՔՆ-ՊԸԱՇՁԲ-16/4>>		
			ԾԱՐՏԱՐԱՊԵՏԱԿԱՆ ՄԱՍ	ՓՈՒԼ	ԹԵՐԹ	Թ
				ԱՆ	ԾՇ-10	
			ՀԱՏԱԿՆԵՐԻ ԿՈՆՍՏՐՈՒԿՑԻԱ	«ՎԻԼ-ՍԵՄ» ՍՊ		
ՊԱՇՏՈՆ	Ա.ԱԶԳԱՆՈՒՆ	ՍՏՈՐԱԳՐ.				

ՑԱՆԿԱՊԱՏԻ ՖՐԱԳՄԵՆՏ Մ 1:20

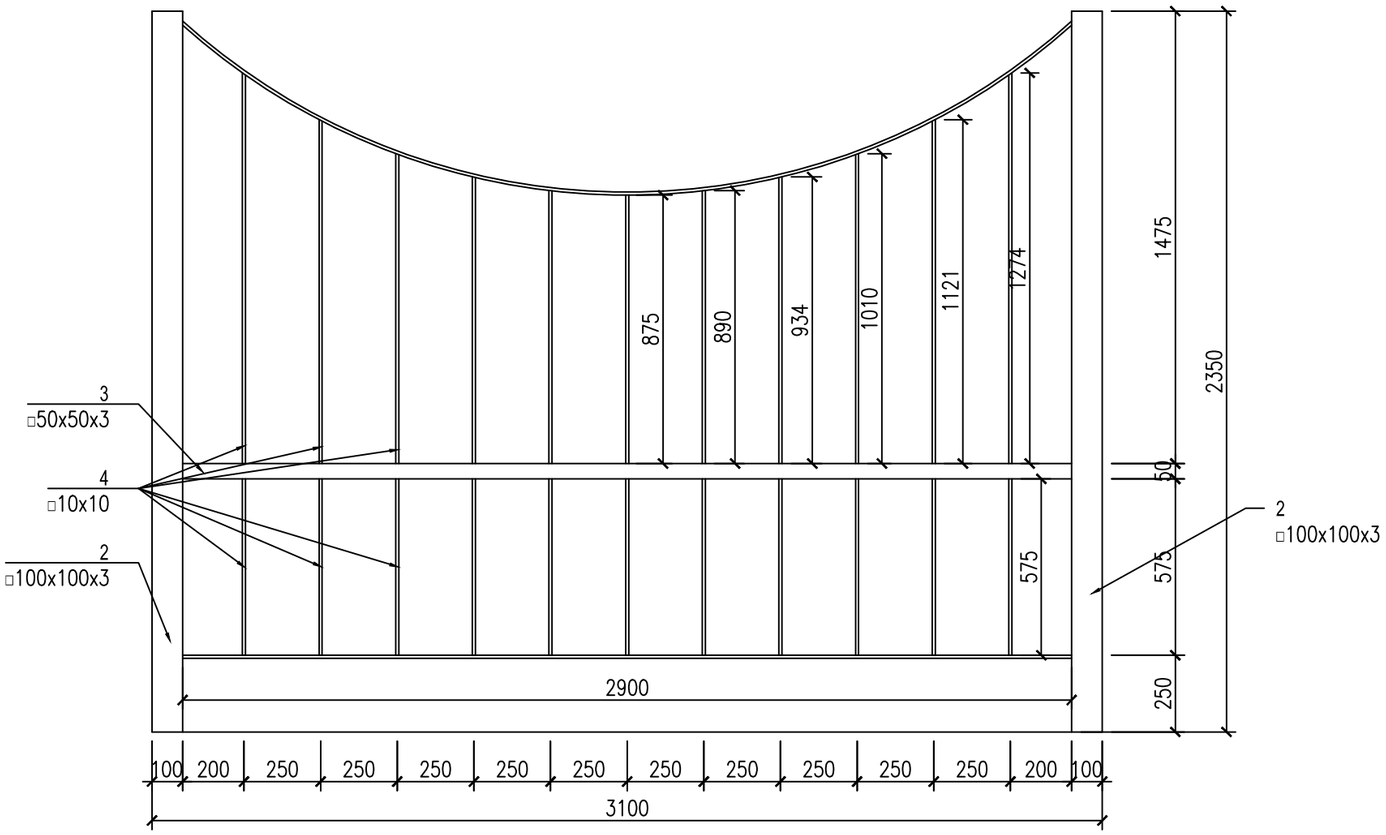

ՑԱՆԿԱՊԱՏԻ ՄԱՍՆԱԳԻՐ

Հ/Հ	ԱՆՎԱՆՈՒՄ				ՔԱՆԱԿ	1ՀԱՏԻ ՔԱՇԸ	ԸՆԴ	Չ/Մ
1	-170X170X6	ТСН 102-00	L=	0	2	1.4	2.7	կգ
2	□100x100x3	ГОСТ 30245-94	L=	2350	2	21.4	42.8	կգ
3	□50x50x3	ГОСТ 30245-94	L=	2900	1	12.5	12.5	կգ
4	□10x10		ΣL=	17700	1	10.9	10.9	կգ
	Ընդամենը						68.88	կգ
	Բետոն B20						0.1	մ³
	Ընդամենը	Մետաղ					7666.3	կգ
	Ընդամենը	Բետոն B20					12.0	մ³
	Գրունտի քանդում ձեռքով						14.4	մ³

ՍՅԱՆ ԲԱԶԱ B1 Մ 1:10

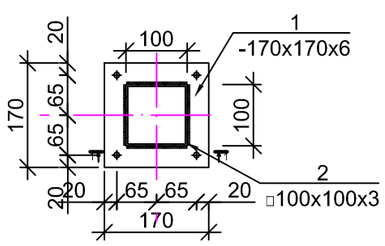

ԿՏՐՎԱԾՔ 1-1 Մ 1:10

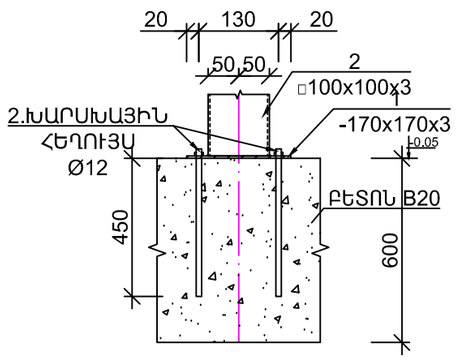

ԾԱՆՈԹՈՒԹՅՈՒՆ

1. Տվյալ թերթը նայել համատեղ Գ-1-ի հետ
2. Մետաղական էլեմենտները ներկել յուղաներկով

ՆԳԵ	Հ.ՎԱՐԴԱՆՅԱՆ		Արտաշատի N 1 մանկապարտեզի շենքի հիմնանորոգ r <<ՔՆ-ՊԸԱՇՁԲ-16/4>>		
			ԵԱՐՏԱՐԱՊԵՏԱԿԱՆ ՄԱՍ	ՓՈՒԼ	ԹԵՐԹ	Թ
				ԱՆ	ԵՇ-11	
			ՑԱՆԿԱՊԱՏԻ ՖՐԱԳՄԵՆՏ	«ՎԻԼ-ՍԵՄ» ՍՊ		
ՊԱՇՏՈՆ	Ա.ԱԶԳԱՆՈՒՆ	ՍՏՈՐԱԳՐ.				